REVIZIJSKI JAŠEK
PREREZ

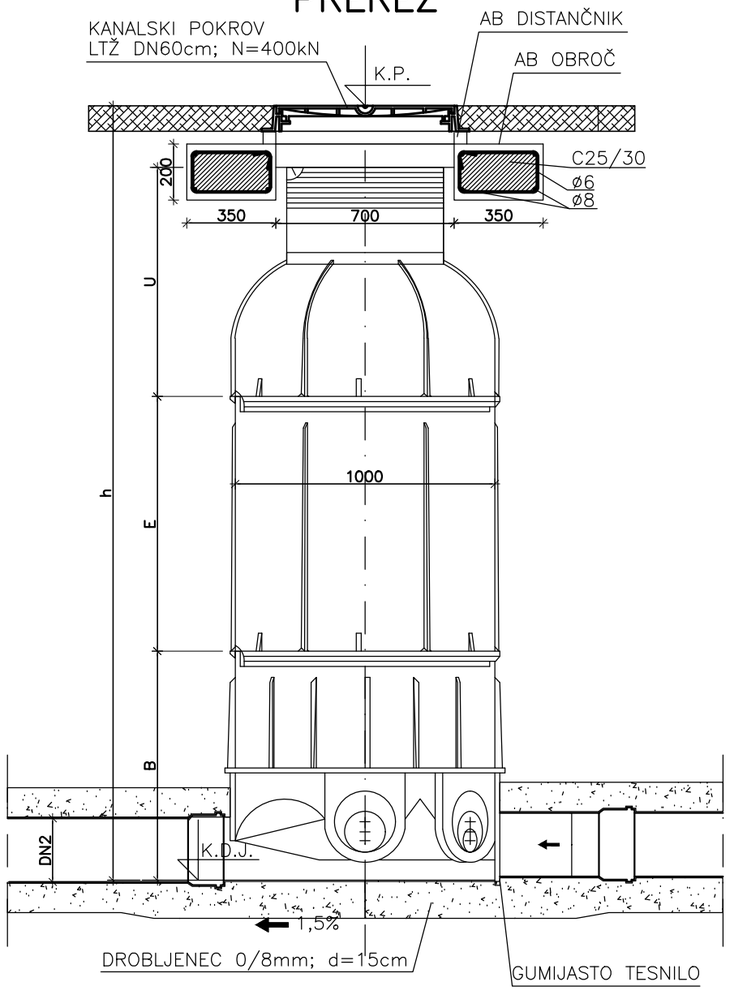

KASKADNI JAŠEK
PREREZ

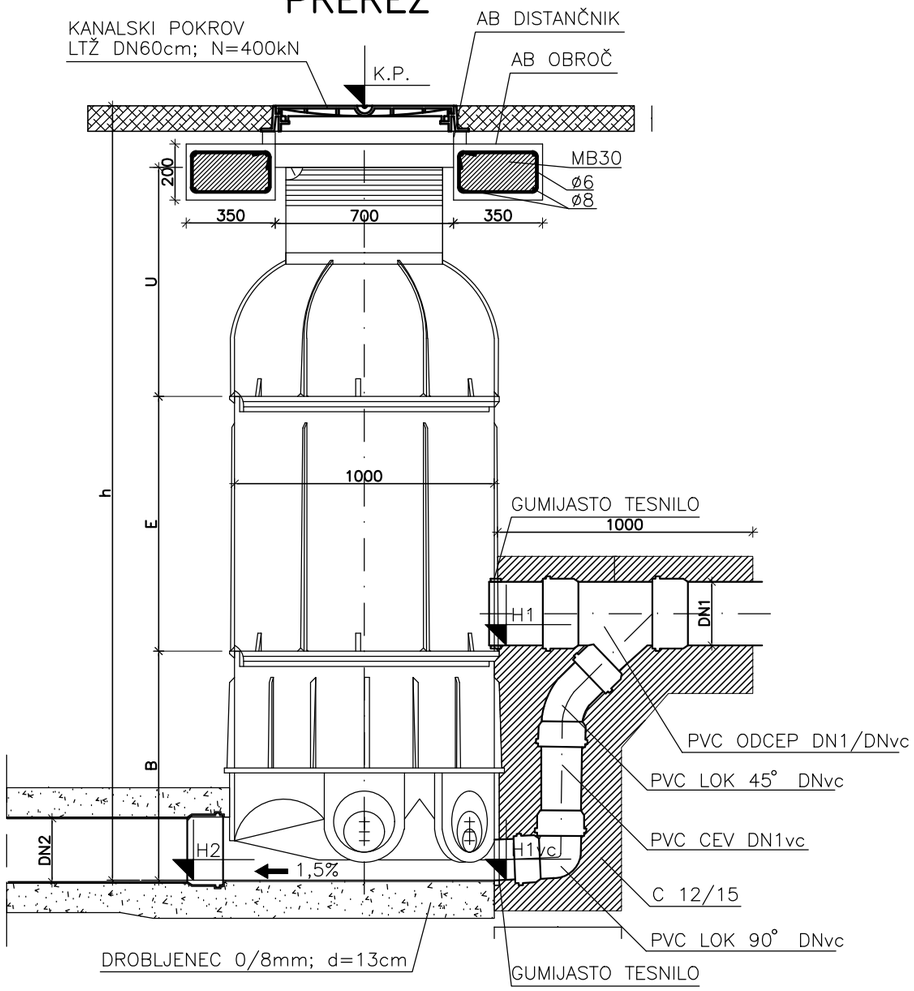

Dimenzije		Št. JAŠKA
h	cm	
H2	mnm	
K.P.	mnm	
H1	mm	
DN1	mm	
DN2	mm	
DN3	mm	
DN1vc	mm	
H1vc	mm	

OPOMBA:

V PRIMERU, DA JE VIŠINA KASKADE MANJŠA OD 60 cm, SE VPADNA CEV NE IZVEDE!

TLORIS

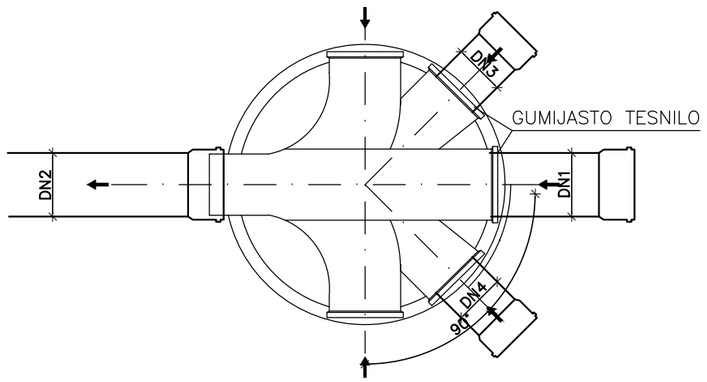

TLORIS

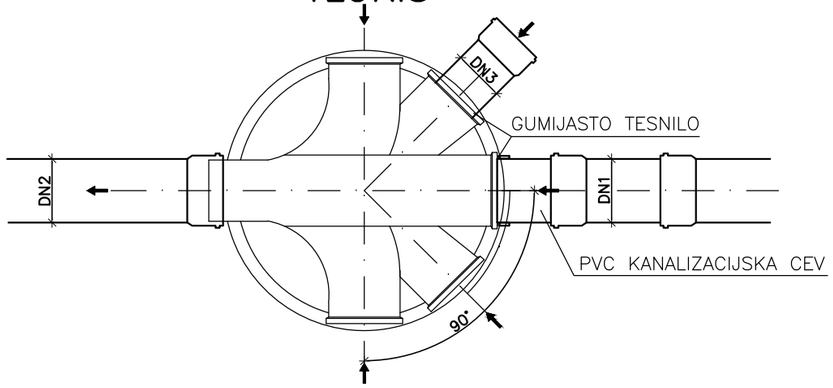

DETAJL PE KANALIZACIJSKEGA JAŠKA

št. projekta:	K161830
datoteka:	K161830_det_fek
merilo:	1:25
št. risbe:	5.2

Protim Ržišnik Perc
www.protim.si